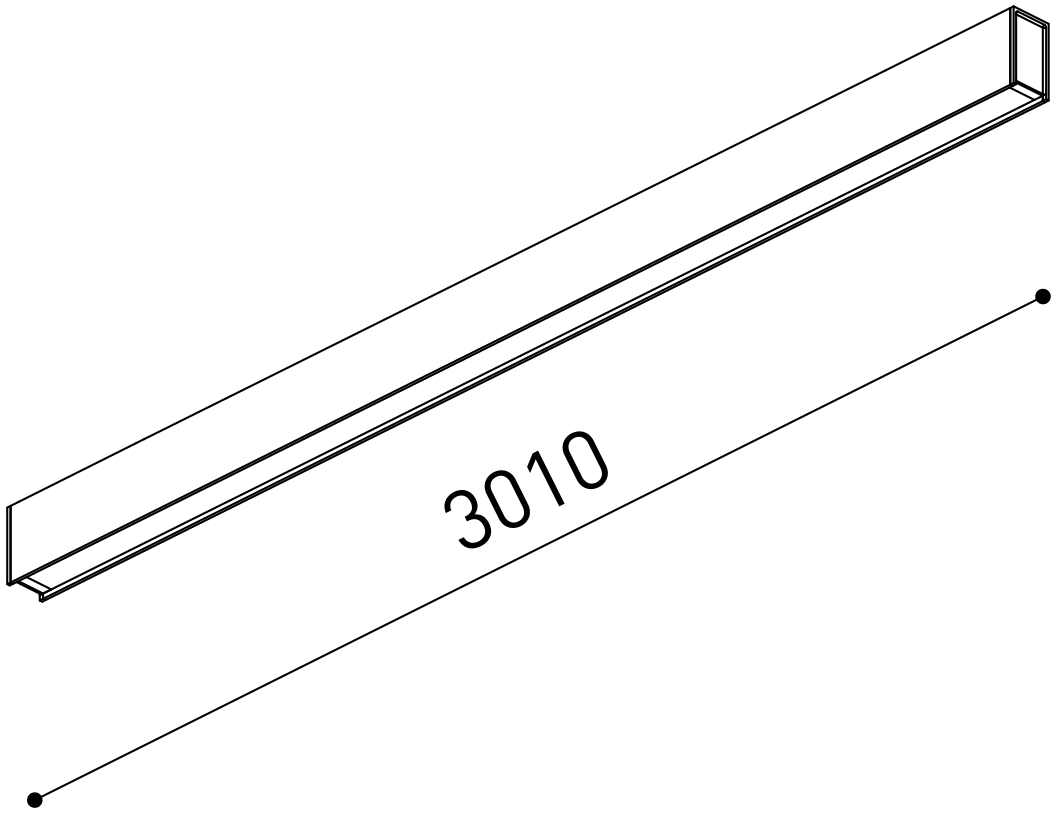
3010

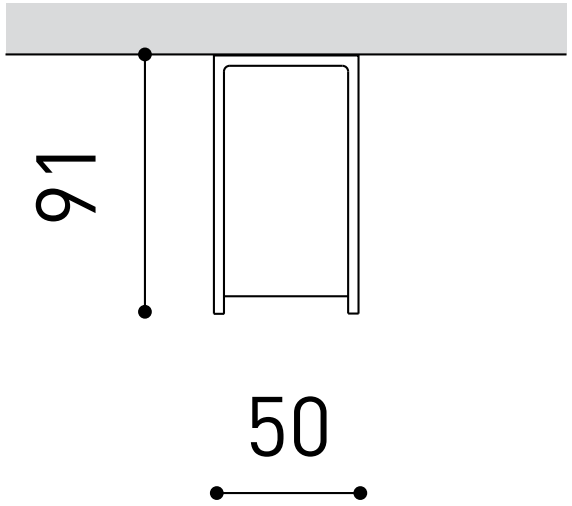
91
50